修正（标记）	描 述	日 期

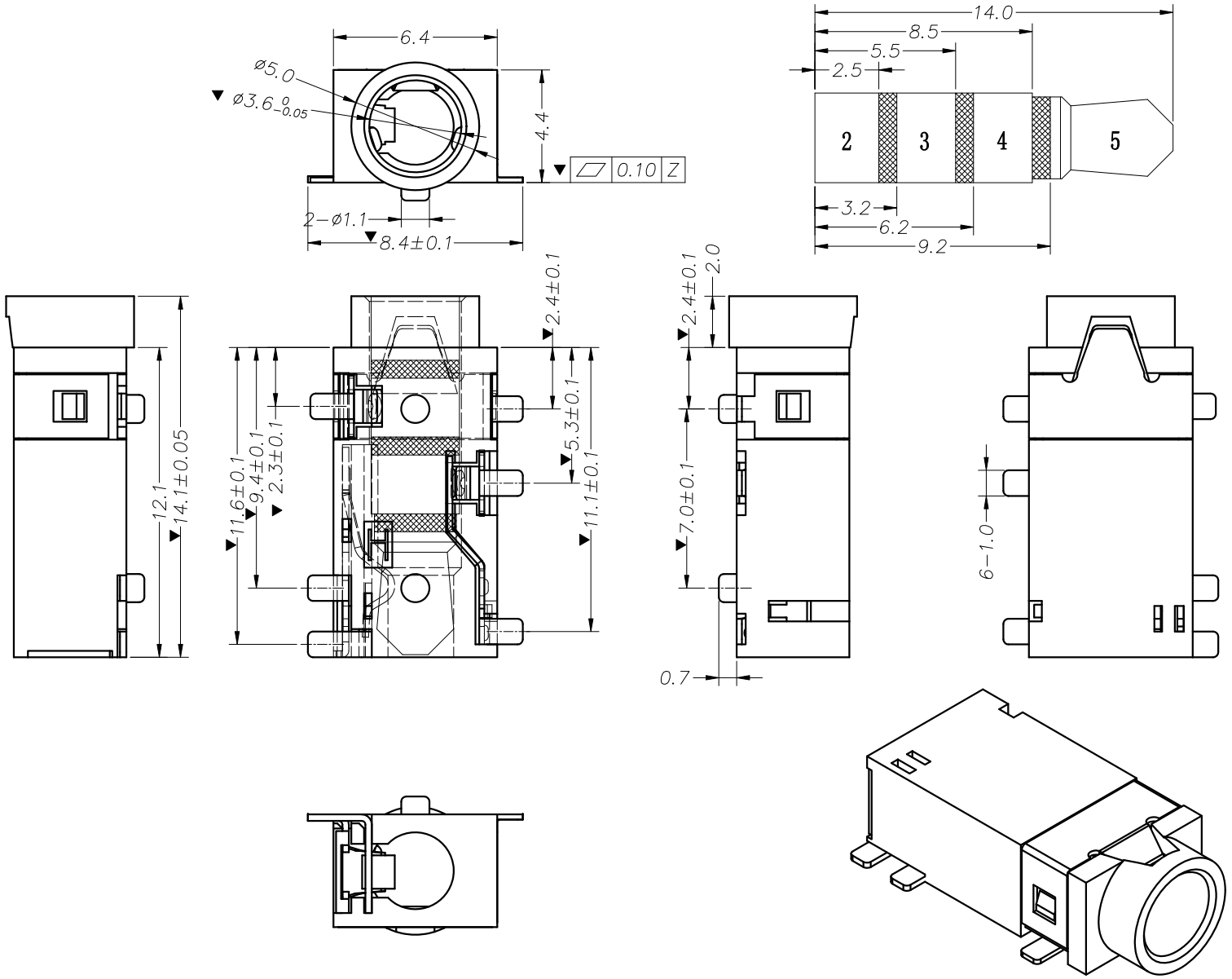

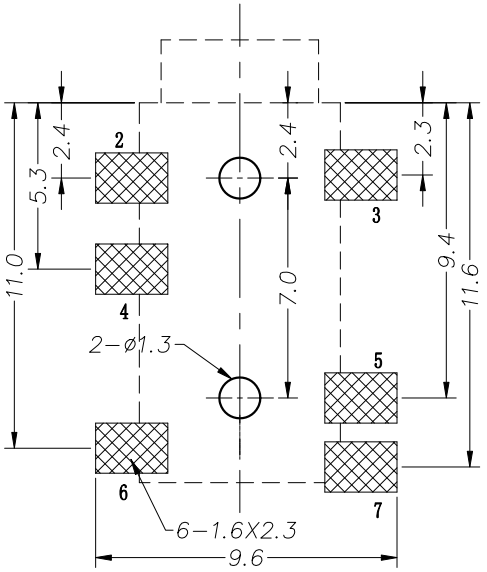

P.C.B LAYOUT TOP VIEW

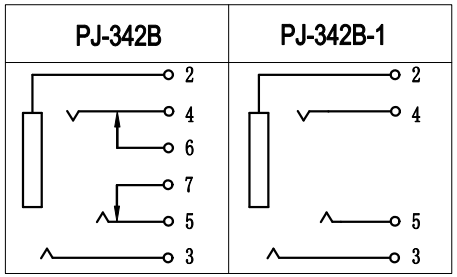

序号	产品编号	产品名称	数量	材料	规格	处理
6	PJ-342B-06	4#开关脚	1	磷 铜	0.25T	镀 金
5	PJ-342B-05	4#弹片脚	1	铍青铜	0.25T	镀 金
4	PJ-342B-04	3#开关脚	1	磷 铜	0.2T	镀 金
3	PJ-342B-03	3#脚	2	磷 铜	0.2T	镀 金
2	PJ-342B-02	盖 脚	1	磷 铜	0.2T	镀 金
1	PJ-342B-01	基 座	1	LCP		黑 色

主要技术性能		公 差	设 计	蒋元桥
额定电负荷	DC 30V \0.5A	X.±0.20	版 次	A 1
接触电阻	≤0.03 Ω	.X ±0.10	日 期	2010.06.08
绝缘电阻	≥100MΩ	.XX ±0.05	材 料	
耐 压	AC500V(50Hz)/min	.XXX±0.02	工 艺	
插拔力	3-20N	X.°±2°	数 量	
使用温度范围	-30-70℃	.X°±1°	审 核	
使用寿命	5000次	.XX°±0.5°	核 准	

部门会签			
装配部		市场部	
注塑部			
冲压部			
视 角		重 量	比 例
			4:1
共 7 张		第 1 张	

QSC/RWD-GC-J-0022-2010

PJ-342B（加高）

3.5耳机插座

深圳尚格名城科技有限公司